genius
combinées universelles
c 30g
c 26g



		c 30g	c 26g
Largeur utile d'usinage	mm	300	260
Longueur totale des tables dégau	mm	1200	1040
Diamètre maxi. lame scie	mm	250	250
Capacité à équarrir	mm	1200	1200
Longueur utile arbre toupie	mm	75	75
Puissance moteurs triphasés à partir de	kW/Hz	1,8 (2,2) / 50 (60)	1,8 (2,2) / 50 (60)

Table complète des données techniques à page. 12





Groupe Scie
précision de coupe



Dégauchisseuse
équipement complet



Raboteuse
pratique et ergonomique



Groupe Toupie
flexibilité d'utilisation



Mortaiseuse
fonctionnelle



SCM Thundercut
App d'Optimisation/ Séquençage

genius
dimensions d'encombrement et données techniques

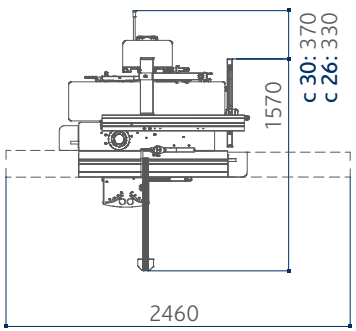

c 30g
c 26g

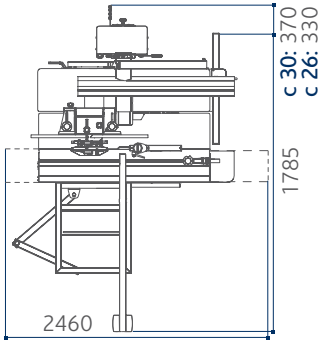

c 30g
c 26g

avec châssis de support

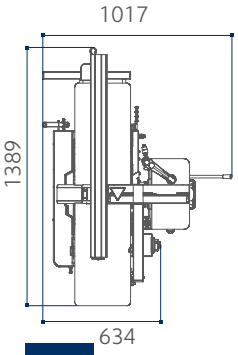

fs 30g

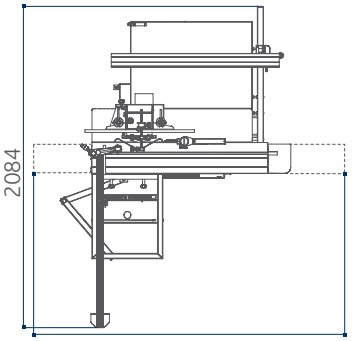

st 1g

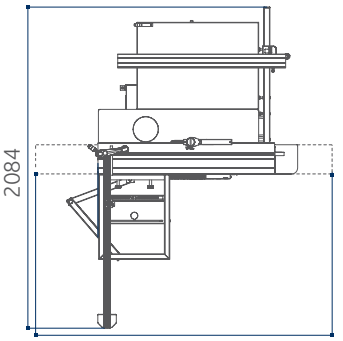

sc 1g

S Standard
O Opzionale

		c 30g	c 26g	fs 30g	st 1g	sc 1g
dégau-rabot						
Largeur utile d'usinage	mm	300	260	300	-	-
Diamètre arbre dégau / nombre couteaux standard	mm/n.	62 / 2	62 / 2	62 / 2	-	-
Dimensions couteaux standard	mm	300 x 25 x 3	260 x 25 x 3	300 x 25 x 3	-	-
Prise du bois maxi.	mm	3	3	3	-	-
Longueur total de la table dégau	mm	1200	1040	1200	-	-
Dimensions de la table rabot	mm	300 x 450	260 x 450	300 x 450	-	-
Vitesse d'entraînement rabot	m/min	6	6	6	-	-
Hauteur mini. ÷ maxi. de travail en rabotage	mm	3 ÷ 200	3 ÷ 200	3 ÷ 200	-	-
scie circulaire						
Dimensions de la table scie-toupie en fonte	mm	1024 x 224	1024 x 224	-	1024 x 224	1024 x 224
Inclinaison lames		90° ÷ 45°	90° ÷ 45°	-	90° ÷ 45°	90° ÷ 45°
Diamètre maxi. lame scie **avec inciseur monté**	mm	250	250	-	250	250
Sortie de lame maxi. à 90°/45°	mm	80 / 64	80 / 64	-	80 / 64	80 / 64
Capacité à équarrir	mm	1200	1200	-	1200	1200
Largeur de coupe au guide parallèle	mm	540	500	-	700	700
toupie						
Longueur maxi. utile arbre toupie	mm	75	75	-	75	-
Vitesse de rotation arbre toupie (à 50 Hz)	tours/min	5000 / 7500	5000 / 7500	-	5000 / 7500	-
Diamètre maxi. de l'outil à profiler	mm	160	160	-	160	-
Diamètre maxi. de l'outi en dessous de la table à 90°	mm	145	145	-	145	-
Diamètre maxi. de l'outil à tennoner	mm	200	200	-	200	-
autre caractéristiques techniques						
Moteurs triphasés 1,8 kW (2,5 ch) 50 Hz – 2,2 kW (3 ch) 60 Hz		S	S	S	S	S
Moteurs triphasés 2,2 kW (3 ch) 50 Hz – 2,6 kW (3,6 ch) 60 Hz		O	O	O	O	O
Moteurs monophasés 1,8 kW (2,5 ch) 50 Hz		O	O	O	O	O
Moteurs monophasés S1 1,8 kW (2,5 ch) 60 Hz		O	O	O	O	O
Diamètre hottes d'aspiration	mm	120	120	120	120	120


MICHELE
STE. DONA

genius dispositifs optionnels principaux

support pour tablette sur le chariot coulissant

Compatible avec les tablettes de 8" à 11".



chariot porte-accessoires "minimax ease"

Conçu pour stocker plusieurs accessoires comme par exemple un guide de dégau, une règle d'équarrissage, un guide toupie, un arbre toupie, etc…



arbre dégau "Tersa"

Le blocage automatique des couteaux grâce à la force centrifuge est un gage de sécurité et précision lors de l'usinage. Le remplacement des couteaux est facilité par un système sans vis de fixation.



mandrin auto-centrant 0-16 mm "Wescott"

Les mèches de la mortaiseuse se remplacent rapidement et ne nécessitent aucun réglage.



table et protection à tennoner

Pour les usinages de tennonage à la toupie.
Composées de:
- table
- protection pour outils de diamètre maxi. 200 mm
- hotte d'aspiration de diamètre 120 mm



mallette d'entretien "Xylent"

Complète de:
- 1 flacon de liquide détergent/dégraissant pour le nettoyage des résines
- 1 clé dynamométrique étalonnée
- 2 bit Torx
- 10 inserts
- 5 vis
- 1 brosse en soies de laiton pour le nettoyage de l'arbre avec inserts installés
- 1 brosse en soie d'acier pour le nettoyage des emplacements des inserts





arbre dégau "Xylent" avec couteaux en spirale

Les 3 couteaux en spirale garantissent une finition exceptionnelle. Cet arbre permet des usinages au dégau très silencieux. Il améliore l'aspiration grâce à la production de copeaux très réduites. L'arbre augmente la durée des couteaux, avec la possibilité d'être en mesure d'exploiter les quatre arêtes de coupe.

genius dispositifs optionnels principaux

S Standard
O Option

	c 30g	c 26g	fs 30g	st 1g	sc 1g
App d'Optimisation/Séquençage « SCM Thundercut »	S	S	-	S	S
Support pour tablette sur le chariot coulissant	O	O	-	O	O
Arbre dégau « Tersa »	O	O	O	-	-
Arbre dégau « Xylent » avec couteaux en spirale	O	O	O	-	-
Mallette d'entretien pour arbre « Xylent »	O	O	O	-	-
Mandrin auto-centrant 0-16 mm « Wescott »	O	O	O	-	-
Table et protection à tennoner	O	O	-	O	-